www.enricocairoli.com
il mio ElettroBlog

TESTER PER CIRCUITI CAMBIACOLORI (4 pin) COMPULITE

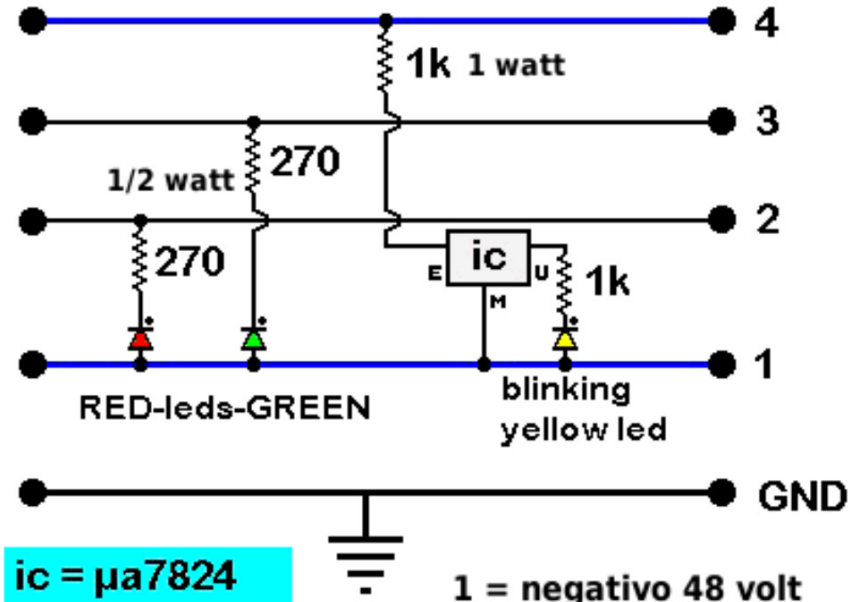

<< MASCHIO

<< I LED

<< FEMMINA

Esemplare realizzato in un
barilotto XLR 4 pin maschio-femmina

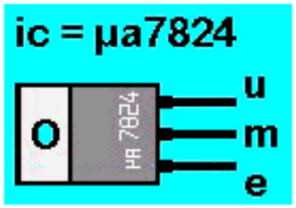

1 = negativo 48 volt
2 = segnale DMX
3 = segnale DMX
4 = positivo 48 volt

Questo schema andrà realizzato in una scatola o barilotto XLR 4 pin con una femmina ed un maschio come a simulare un cambiacolore.

Questo tester serve per analizzare in modo molto elementare ma utile il circuito a 4 pin dei cambiacolori (scroller) della Compulite.
Come funziona:
Inserito all'interno dell'impianto, in sequenza - il maschio > la femmina > infine tutti e due come se fosse un altro cambiacolore, i led ci forniranno le seguenti informazioni:
Led verde e rosso presenza di segnale DMX (come l'altro tester)
Il led lampeggiante ci avvertirà della presenza corretta della 48 volt.
- - - - - - - - -
N.B.: La differenza sostanziale nei connettori d'impianto sarà che nel 4 pin femmina avremo segnale + 48 volt mentre nel maschio solo 48 volt.

info:
infocairoli@gmail.com